A 编码

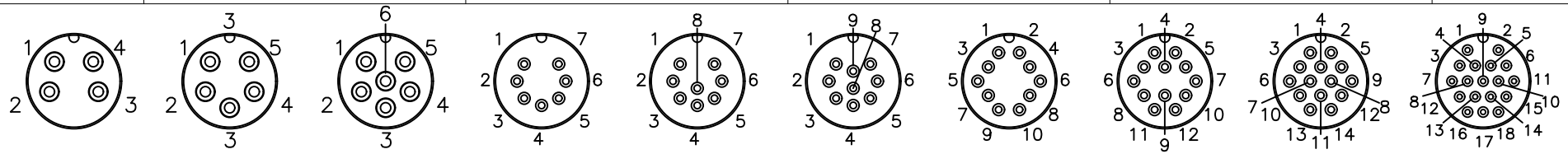

4Pin 5Pin 6Pin 7Pin 8Pin 9Pin 10Pin 12Pin 14Pin 18Pin

P.C.B.
开孔尺寸

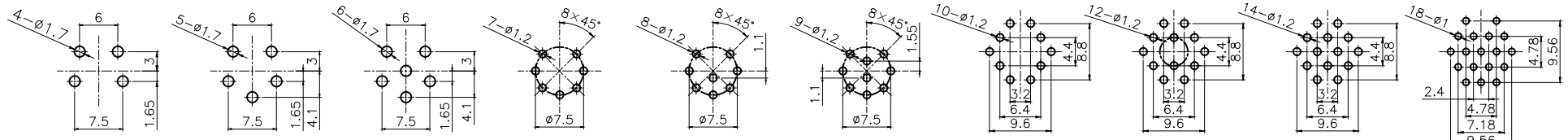

4Pin 5Pin 6Pin 7Pin 8Pin 9Pin 10Pin 12Pin 14Pin 18Pin

芯数	2P	3P	4P	5P	6P	7P	8P	9P	10P	12P	14P	18P	2P B	3P B	4P B	8(3+5)P
额定电压			125V	125V	125V	60V	60V	60V	60V	60V	60V	30V				
额定电流			10A	10A	10A	5A	5A	5A	5A	5A	5A	2A				
防水等级	IP67/IP68															
使用温度	−45°C~105°C															

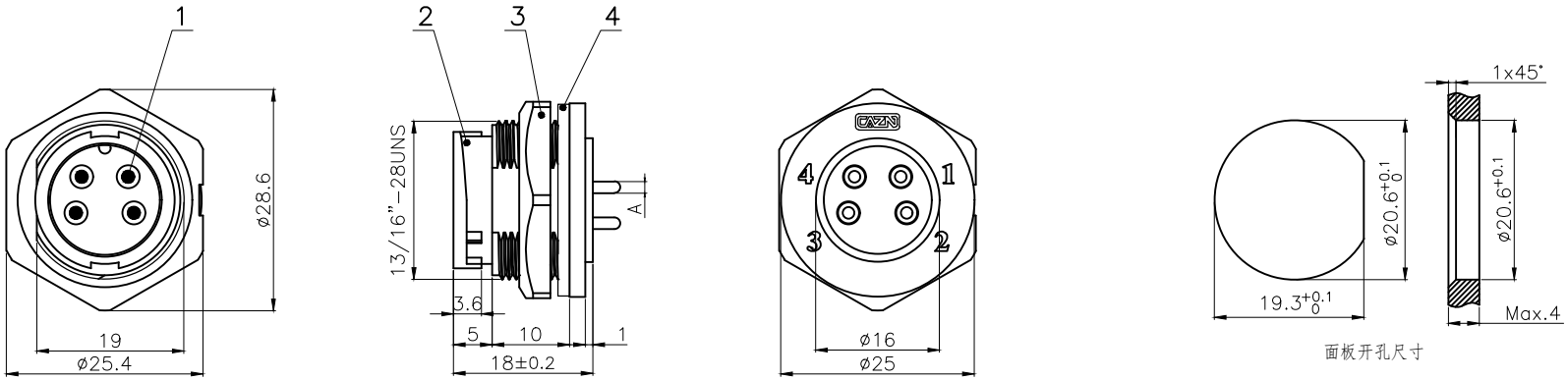

A：
常规编码 4P~6P=ø1.5
7P~14P=ø1.0
18P=ø0.8

4	E13 塑胶座子防水圈垫片 ø24.8Xø20.6X1.5	1
3	E13 塑胶六角螺母 13/16"-28UNS	1
2	E13 卡扣式板后针型插座外壳	1
1	E系列 插板式公针	4~18
序号 (No.)	名称 (Name)	数量 (Qty)

GENERAL TOLERANCE (UNLESS SPECIFIED)
≤10 ±0.1
<10~≤20 ±0.2
<20~≤50 ±0.5
Angle ±1°

THIRD ANGLE

DWN
CHK
APVD

UNIT MM
REV A
SIZE A4
SHEET 1 OF 1

CAZN 正成

TITLE E13 卡扣式板后针型插座 PCB板式

PART NO

DRAWING NO E13P-BF1-Px