芯位排布

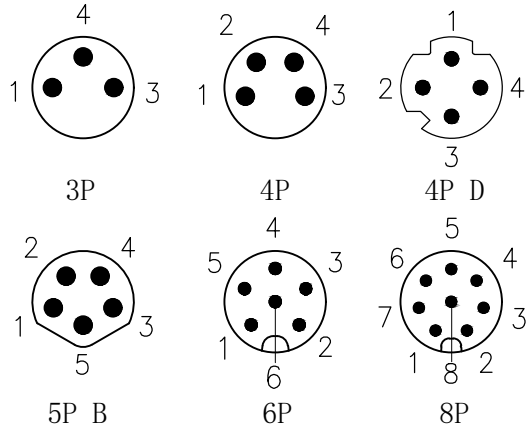

芯数	3	4	4D	5	6	8
额定电流/电压	3A/60V	3A/60V	4A/60V	3A/30V	1.5A/30V	1.5A/30V
额定脉冲电压	1500V	1500V	1500V	800V	800V	800V
绝缘阻抗（MΩ）	≥100	≥100	≥100	≥100	≥100	≥100
接触阻抗（MΩ）	≤ 5	≤ 5	≤ 5	≤ 5	≤ 5	≤ 5

P.C.B开孔尺寸

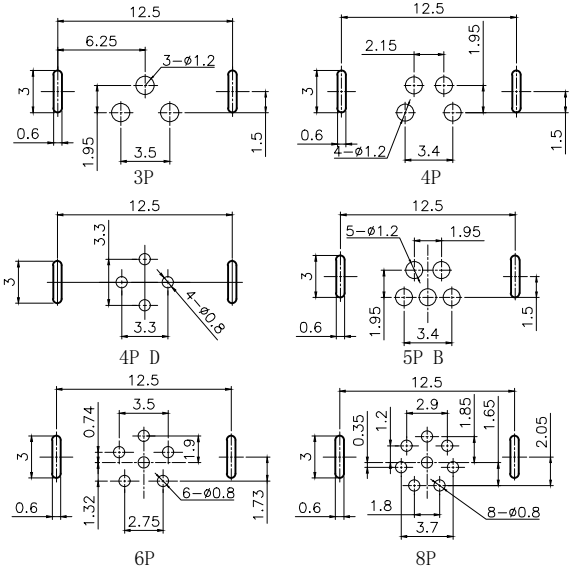

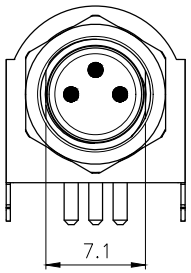

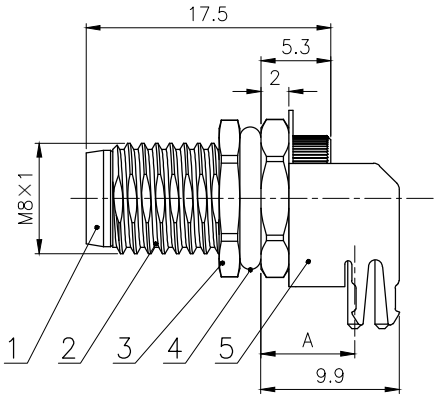

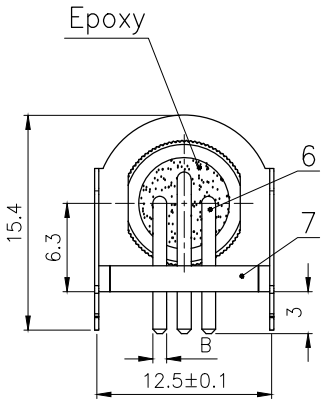

技术参数

连接方式:	螺纹连接
接线方式:	焊板
污染等级:	3
温度范围:	−40°C ~ +80°C
防护等级:	IP67
插拔周期:	≥500

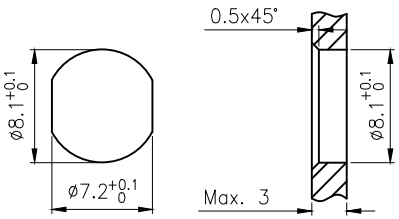

面板开孔尺寸

A:
3～5P: 6.7mm
6P: 6.48mm
8P: 6.15mm

B:
3～5P: Φ1mm
6～8P: Φ0.6mm

No.	Specification	Unit	Q'ty
7	M8弯式座子公头定位板 P式LCP,黑色	pc	1
6	插板式公针弯针镀金	pc	3～8
5	M8卡扣式,90° 屏蔽铜外壳	pc	1
4	丁腈橡胶φ9*φ6*1.5黑色	pc	1
3	六角螺母黄铜 M8*1螺纹(M8板后螺母) 亮镍	pc	1
2	M8螺纹式板后,公座弯式铜外壳 锁板牙M10*0.75	pc	1
1	M8 针型胶芯长体,黑色	pc	1

GENERAL TOLERANCE (UNLESS SPECIFIED)	绘图 DWN	W.M 2024.8.26		CAZN 正成	
≤10 ±0.1 <10~≤20 ±0.2 <20~≤50 ±0.5 Angle ±1°	确认 CHK				
	核准 APVD			品名 TITLE	M8弯式针型金属插座 插板式 锁板牙M8*1
视 角 THIRD ANGLE	单位 UNIT	MM	版本 REV A	品号 PART NO	
	尺寸 SIZE	A4	页码 SHEET 1 OF 1	型号 DRAWING NO	M8-Pxx-GPLM8

表单编号：QR-21-020 版本 A1