芯位排布

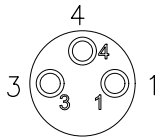

3P

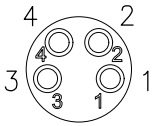

4P

芯数	3	4
额定电流/电压	3A/60V	3A/60V
额定脉冲电压	1500V	1500V
绝缘阻抗（MΩ）	≥100	≥100
接触阻抗（MΩ）	≤ 5	≤ 5

P.C.B开孔尺寸

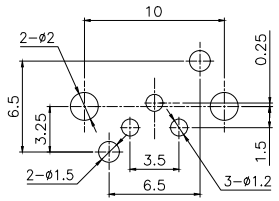

3P

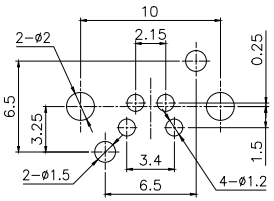

4P

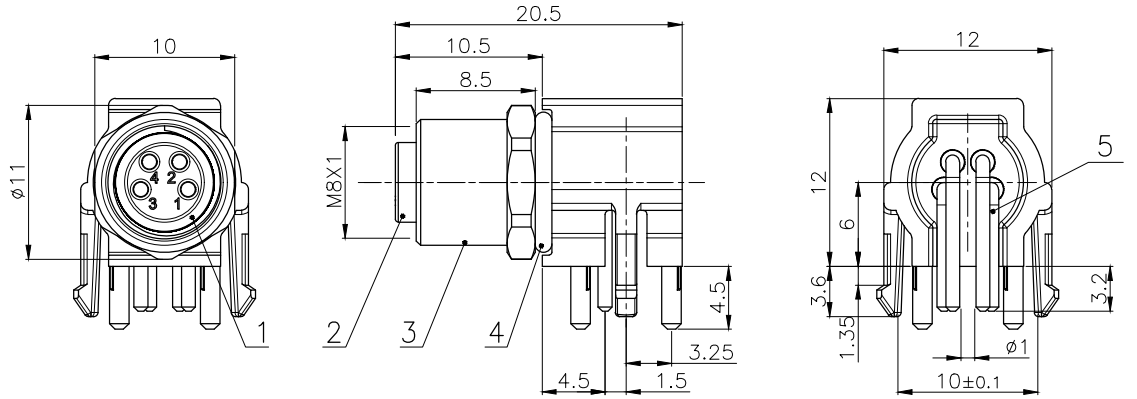

面板开孔尺寸

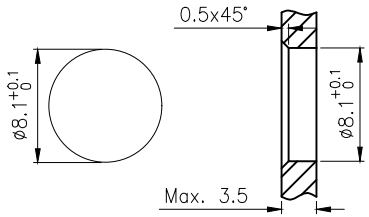

技术参数

连接方式:	螺纹连接
接线方式:	焊板
污染等级:	3
温度范围:	-40°C ~ +80°C
防护等级:	IP67
插拔周期:	≥500

No.	Specification	Unit	Q'ty
5	通孔式母针弯针镀金 OD:1.0	pc	3~4
4	丁腈橡胶φ10*φ7.6*1.2黑色	pc	1
3	M8螺纹式,母头弯式专用外壳	pc	1
2	M8 A编码母插芯,通孔式	pc	1
1	丁腈橡胶φ7*φ5.4*0.8黑色	pc	1

GENERAL TOLERANCE (UNLESS SPECIFIED)	
≤10	±0.1
<10~≤20	±0.2
<20~≤50	±0.5
Angle	±1°

视 角 THIRD ANGLE

绘图 DWN	W.M 2024.8.26			CAZN® 正成	
确认 CHK					
核准 APVD				品名 TITLE	M8弯式孔型塑料插座 通孔式 锁板牙M8*1
单位 UNIT	MM	版本 REV	A	品号 PART NO	
尺寸 SIZE	A4	页码 SHEET	1 OF 1	型号 DRAWING NO	M8-SxA-PTLM8