1) Product main performance/产品主要性能指标

Endurance (Shell)/壳体拔插次数: 5000
Operating Temperature/工作温度: -55° C~+200° C
Humidity(max)/最大潮湿:<=95% [at 60 deg C / 140 F]
Vibration/振动:15 g [10 Hz - 2000 Hz]
Shock Resistance/冲击:100 g [6 ms]
Salt Spray Corrosion/盐雾:>144 hr
Shielding (min)/屏蔽性能:75 dB (10 MHz)
Shielding(min)/屏蔽性能:40 dB (1 GHz)
P op(max)/最大环境压力:60 bar (870 psi)

OTHER CHARACTERISTICS /其他性能
Housing Material/壳体材料: 外壳体为铜合金，表面镀铬镍
Insulator/绝缘体材料:PPS
Contact PIN/接触针芯: Gold plated Tin bronze/锡青铜镀金
IP rating/防水等级:IP50

2) Part Nunmbering System/ 产品编号原则

DF G.0B.304.C L L D 52

- Houing model 主型号
- Alignment key 定位销（键位）
- Series/系列
- Insert Configuration 针芯配置
- Housing materia 外壳材质
- Cable OD 电缆直径
- Variant 变量参数
- Contact type 针芯类型
- Insulator material 绝缘体材质

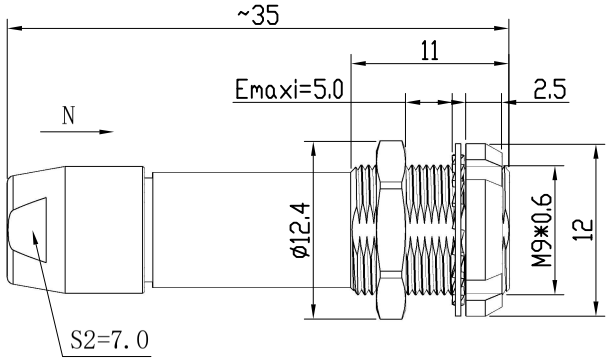

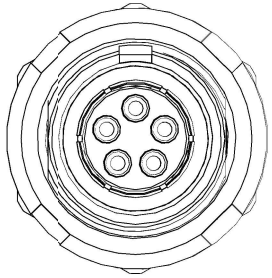

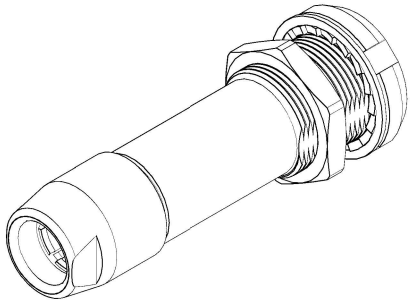

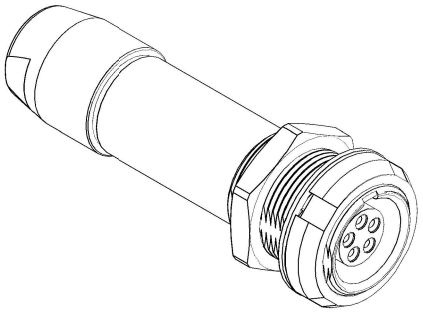

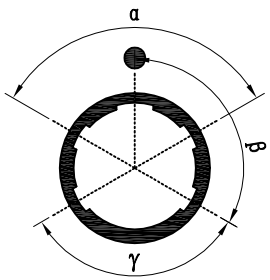

插座前视面视图

键位	键位数量	角度	
G	1		0°
A	2	α	30°
B	2		60°
C	2		90°
D	2	β	135°
E	2		145°
F	2		155°
J	2	γ	45°
K	2		70°

Cable OD 电缆直径（mm）	Cable diameter 适配电缆直径（mm）	
	Min	Maxi
3.2	2.2	3.1
4.2	3.2	4.1
5.2	4.2	5.1
5.5	5.2	5.5

Insert Cofiguration 针芯配置	302	303	304	305	306	307	309
Pin Number(View N) 针芯排列N向	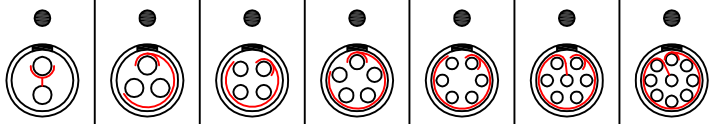						
Pin Size 接触体直径（mm）	0.9	0.9	0.7	0.7	0.5	0.5	0.5
Withstand voltage 耐电压(KV)(AC)	1000	1000	800	800	700	700	650
Rated Current 额定电流（A）	7.0	7.0	5.0	5.0	2.5	2.0	2.0
Insulation resistance 绝缘电阻（MΩ）	≥5000MΩ						
R(max) 接触电阻（mΩ）	6	6	7.5	7.5	10	10	10

TOLERANCES UNLESS OTHERWISE SPECIFLED:
Unmarked dimensional tolerances: ± 0.1
unmarked angular tolerances: ± 0.2 °
除非特别说明:
未标注尺寸公差:±0.1
未标注角度公差:±0.2°

A4

名称 PART NAME	OB-DF Socket		
图号 DRAWING NO.			
设计 DESIGNED	校对 CHECKED	审核 APPROVED	
LTB	PWZ	YJ	

重量 QUALITY	单位 UNIT	比例 SCALE	标记 MARKING
	mm	1:1	

CAZN正成